ООО "Приводные Решения"
Приводная техника ведущих производителей
Телефон (495) 784-58-30
Сайт: www.pr-re.com **Почта:** info@pr-re.com

Спецификация на электродвигатель Able MS561-2-0,09/3000-B5

Технические характеристики

Код обозначения	Мощность (кВт)	Напряжение (В)	Сила тока (А)	Частота вращения (об/мин)	КПД (%)	cosф	Масса, кг
MS561-2	0,09	220/380	0,57/0,33	2800	62	0,68	4,6

Габаритные и присоединительные размеры

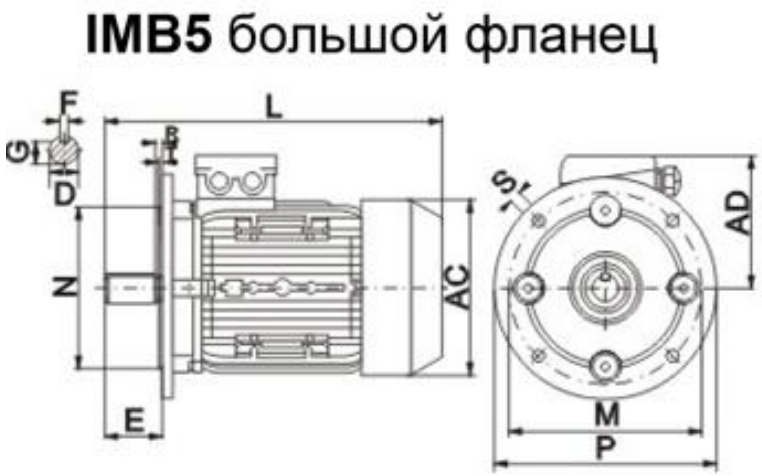

Габарит	Размеры, мм												
	Колич. полюсов	D	E	F	G	M	N	P	S	T	AC	AD	L
56	2,4,6,8	9	20	3	7	100	80	120	7	3	120	110	195